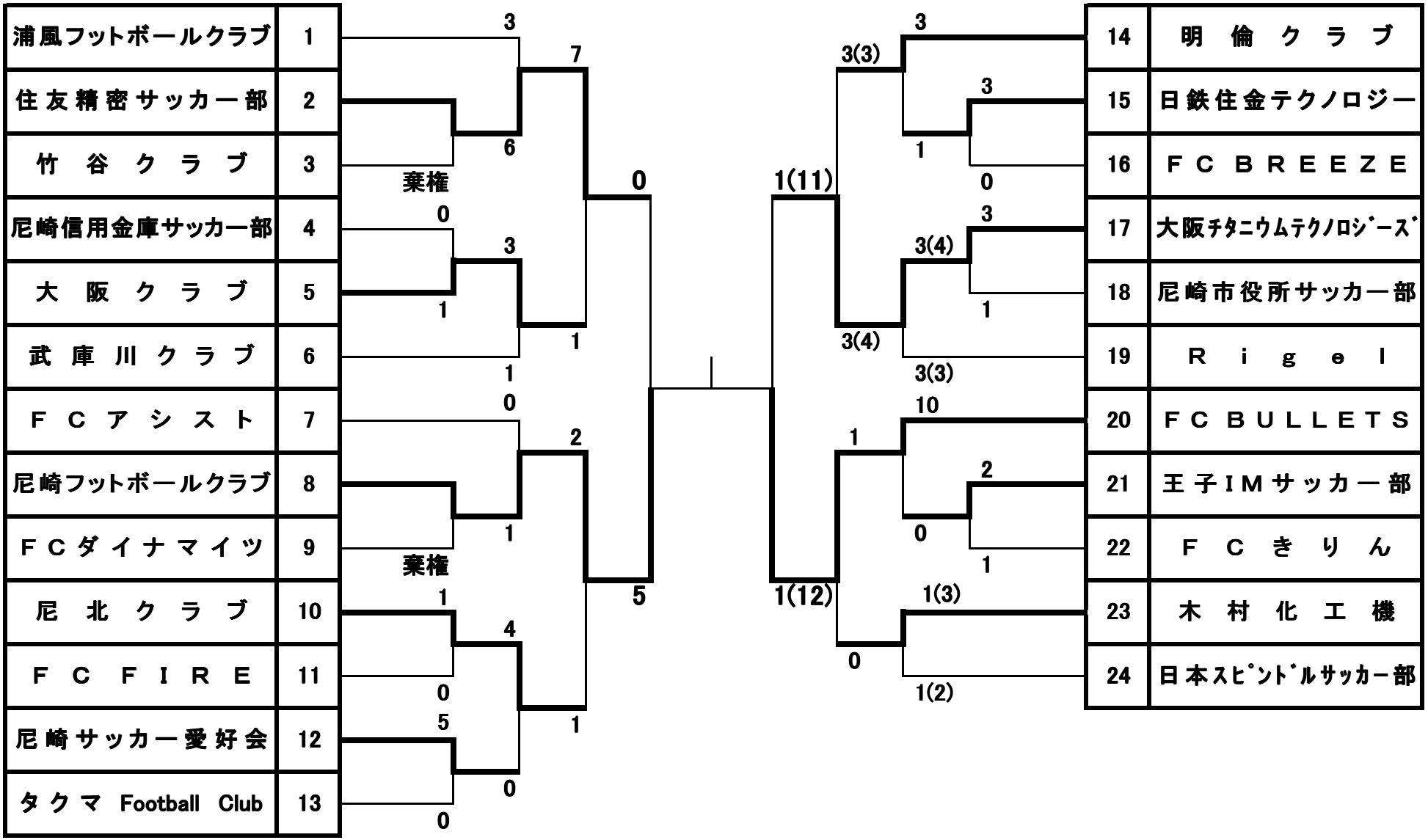第68回尼崎市民スポーツ祭サッカー大会