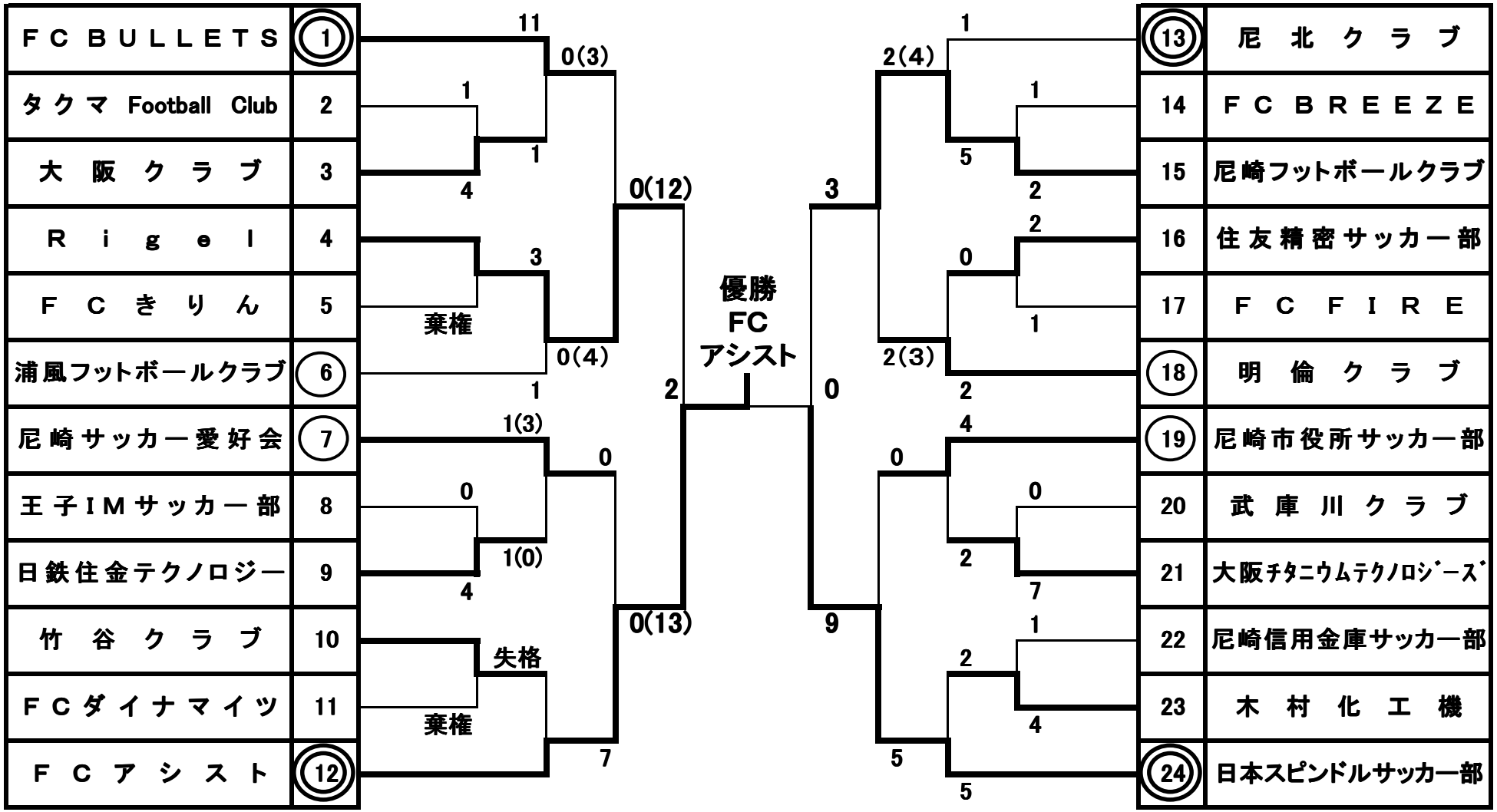第53回尼崎市サッカー選手権大会兼市長旗大会トーナメント