第72回尼崎市民スポーツ祭トーナメントサッカー大会

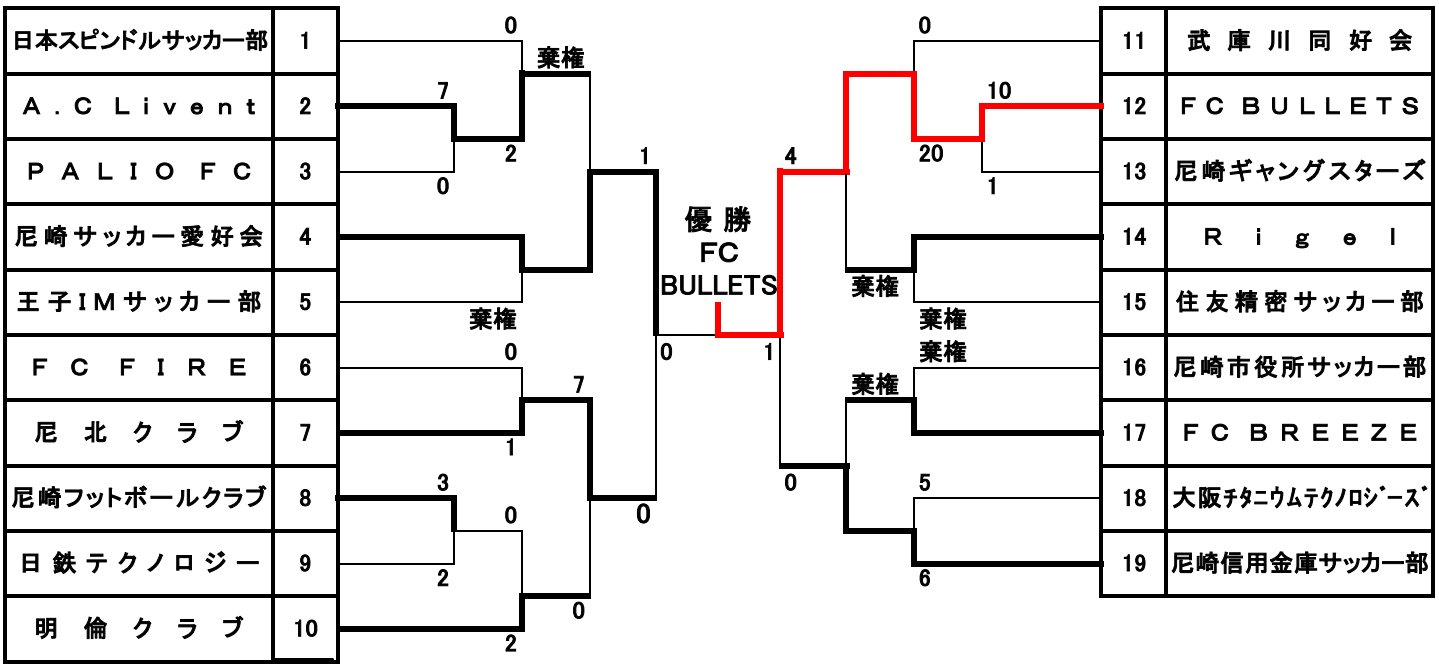

＊尼崎サッカー協会社会人運営要綱に基づき行われるものとする。